**Soal 1: ()**

**Buat osilator dengan frekuensi 1MHz.Tentukan komponen yang dipakai dan syarat osilasinya.**

**Soal 2: ()**

**Pada gambar berikut terlihat penguat daya.Sinyal input besarnya 5sin($\omega t$) volt.**

**Ditanya :**

**a)Berapa besarnya daya output pada $R_L$**

**b)Hitung daya hilang pada transistor**

**c)Berapa besar effisiensi konversinya**

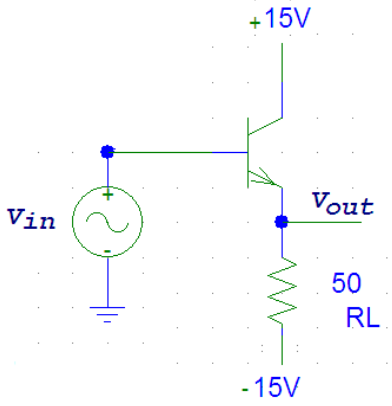


**Soal 3 ()**

**Hitung besarnya Vo/Vi , dan Rin, dari rangkaian berikut ini.**

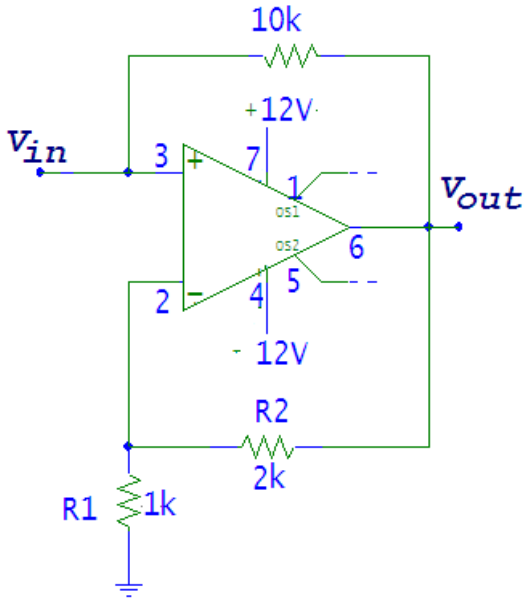

**Soal 4: ()Rangkaian penguat berikut ini menggunakan Transistor dengan β = 200, dan $R_L \approx \infty$.**

**Sebutkan jenis topologi *feedback* negative-nya**

**Berapa besar β-feedback**

**Hitung besar $V_{out}/V_{in}$ ; $R_{in}$ dan $R_{out}$ dari rangkaian penguat ini.**

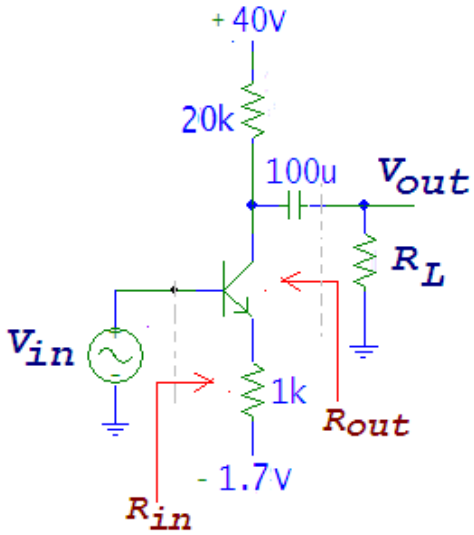


**Soal 5: ()**

**Transistor pada rangkaian penguat dibawah ini mempunyai $\beta = h_{fe} = 100$; $C\mu = 1pF$ ; $r_X \approx 0$ ; $C\pi = 100pF$. Sedangkan $R_L \approx \infty$.**

**a)Buat rangkaian pengganti pada frekuensi rendah.**

**b)Hitung *cut off* pada frekuensi rendahnya.**

**c)Buat rangkaian pengganti pada frekuensi tinggi.**
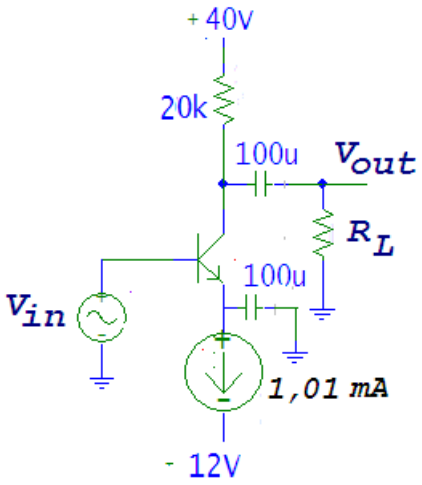
**d)Hitung *cut off* pada frekuensi tingginya.**